隔膜式圧力計

腐食性流体の圧力測定に最適！

SPG

- 指示計部と測定流体とを、耐蝕性ダイヤフラムで仕切っていますので、ブルドン管の腐食の心配がありません。
- 化学、食品、製紙工場などでの、腐食性の強い流体や高粘度流体の圧力測定に最適です。
- 高粘度流体や凝固しやすい流体には、ダイヤフラム面の洗浄が簡単にできる「可掃式隔膜式圧力計」をご選定ください。また、配管接続方式にも標準のねじ式のほか、フランジ式もありますので、別途ご相談ください。

仕　様

圧力計精度		±1.6%／F.S.以内 (20℃±10℃)	
封入液		シリコンオイル (−30〜80℃)	
※質量	G3/8	非可掃式	1650g
		可掃式	1700g
	R3/8	非可掃式	1750g
		可掃式	1800g

※ダイヤフラム材質共通

ダイヤフラムの選定

用途	測定流体	ダイヤフラム材質
腐食性の強い測定流体	ガス、塩素 他	テフロン
高粘度の測定流体	樹脂、グリース 他	SUS
凝固しやすい測定流体	樹脂、コールタール 他	SUS
固形物のある測定流体	生コン、泥水 他	SUS

形式説明

SPG - A - R3/8 - 100 × 10MPa - S - K

① ② ③ ④ ⑤ ⑥ ⑦

①	機種	隔膜式圧力計
②	形状	A：縁なし形（標準仕様）
③	接続ねじ口径	G3/8 R3/8
④	大きさ	100：φ100mm
⑤	圧力最高目盛	圧力レンジ表から選定
⑥	ダイヤフラム材質	S：SUS316（標準仕様） T：テフロン（特殊仕様）
⑦	隔膜方式	無記号：非可掃式 K　：可掃式

圧力レンジ表

1　：0〜 1.0MPa
2.5：0〜 2.5MPa
4　：0〜 4 MPa
6　：0〜 6 MPa
10　：0〜10 MPa
16　：0〜16 MPa
25　：0〜25 MPa
40　：0〜40 MPa

外形寸法

SPG-A-R3/8-100（非可掃式）

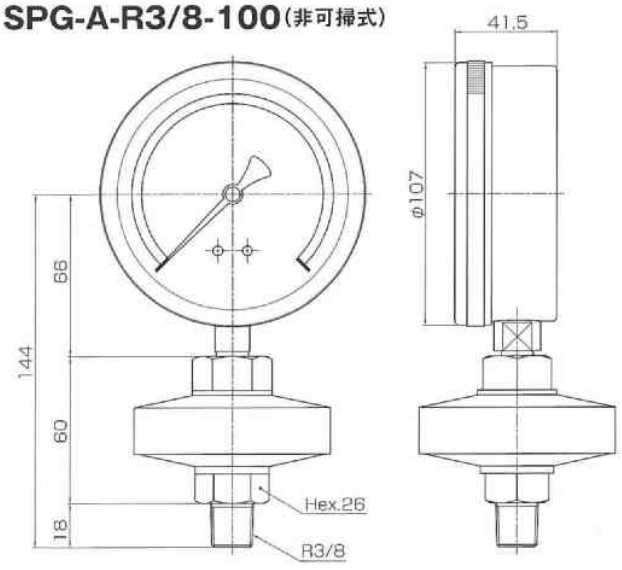
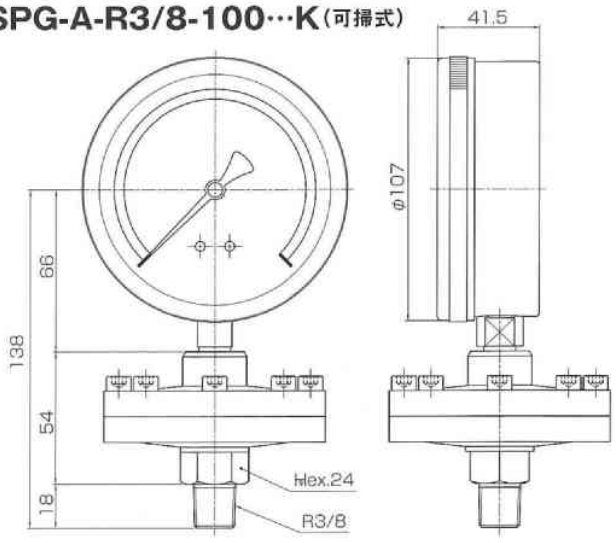
SPG-A-R3/8-100…K（可掃式）